Схема сборки шкафа навесного (верхнего модуля) ШнВ/50, ШнВ/60, ШнВ/80

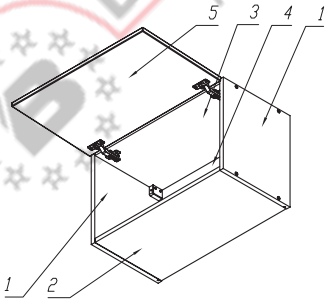

Комплектность деталей		
Поз.	Наименование	Кол.
1	Боковина	2
2	Дно	1
3	Верхняя крышка	1
4	Задняя стенка	1

Комплектность фурнитуры							
	Поз.	Наименование	Кол.		Поз.	Наименование	Кол.
	6	Заглушка Приобретается отдельно	8		12	Межсекционная стяжка	1
	7	Ключ под шестигранник 4 мм.	1		13	Петля накладная	2
	8	Шурупная стяжка 7х50	8		14	Ответная планка петли	2
	9	Шкант 8х35	8		15	Навес регулируемый	2
	10	Саморез 4х30	4				
	11	Саморез 4х16	8				

Приобретается отдельно		
Поз.	Наименование	Кол.
5	Дверь (опция)	1

тумба напольная	ширина, мм.	глубина, мм.	высота, мм.
ШнВ/50	500	310	360
ШнВ/60	600	310	360
ШнВ/80	800	310	360

Дверцы – приобретаются отдельно.
В комплект коробки с модулем – не входят.

ВНИМАНИЕ! Фурнитура приобретенного Вами набора может несколько отличаться от фурнитуры, указанной в инструкции, вследствии ее технического совершенствования. Обращаем так же Ваше внимание на то, что фабрика непрерывно занимается усовершенствованием выпускаемой продукции. Поэтому в отдельных случаях купленное Вами изделие может иметь небольшое расхождение с инструкцией по сборке.

Установка шкантов

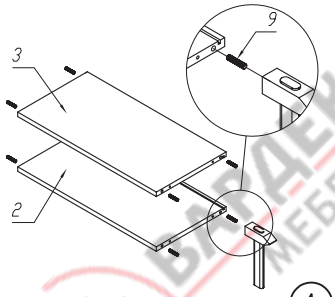

А

Установка фурнитуры ответных планок петель

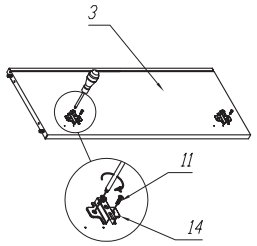

Б

Установка петель на дверь

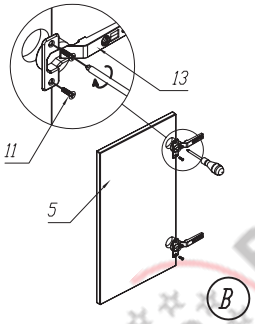

В

Сборка модуля

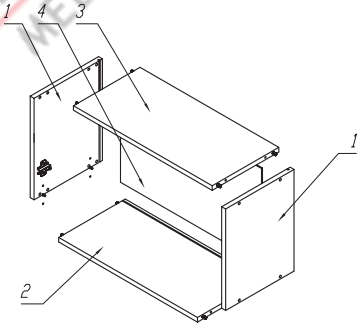

Г

Фиксация модуля

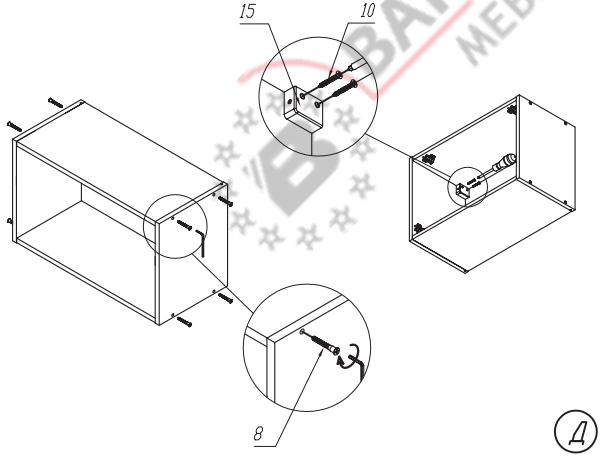

Д

Установка фасада

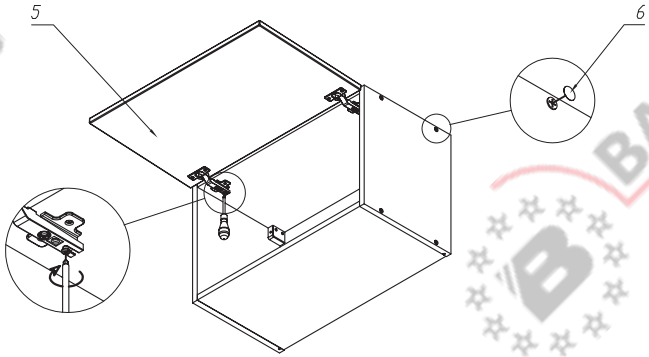

Е